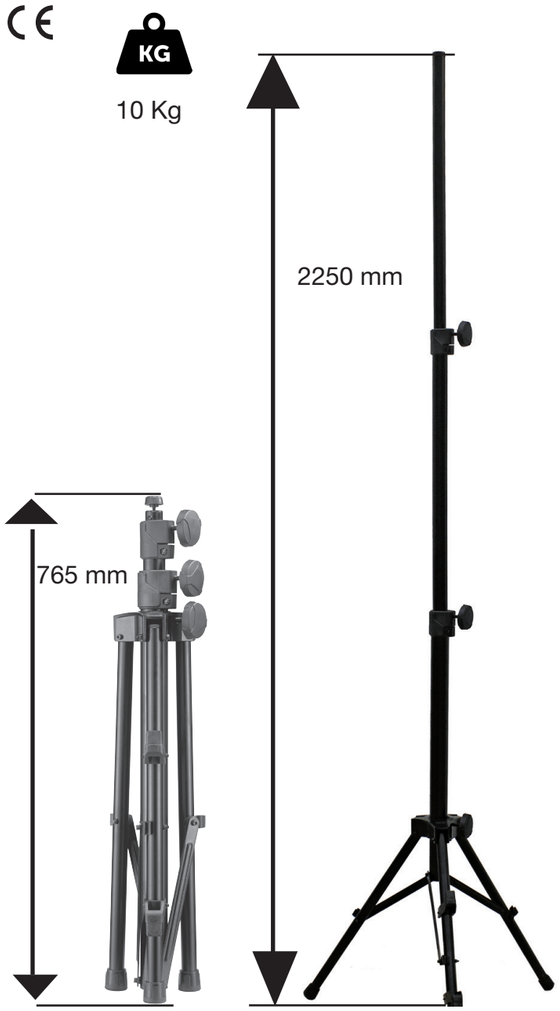

777.SPOTBT

777.SPOT

779.EYE

PT

ESPECIFICAÇÕES
- Para utilização com FACOM 777.SPOT ou 779.EYE ou 777.SPOTBT para uma iluminação mãos-livres conveniente.
- Configure o tripé e posicione a luz antes de a ligar.

INSTRUÇÕES DE MONTAGEM
- Certifique-se de que as pernas do tripé estão suficientemente afastadas para suportar corretamente a luz e evitar que caia.

ITEM	DESCRIÇÃO
01	Cabeça de iluminação
02	Parafuso de fixação
03	Suporte tripé
04	Suporte da cabeça de iluminação

- Insira o parafuso de fixção(02) no suporte da cabeça de iluminação (04) e depois no suporte tripé (03) na localização indicada na imagem.
- Coloque o parafuso de fixação (02) no suporte tripé (03) e aperte-o.
- Prenda o cabo através de um dos clipes da base antes de o ligar à tomada.

DA

SPECIFIKATIONER
- Til brug med FACOM 777.SPOT eller 779.EYE eller 777.SPOTBT til nem, håndfri oplysning.
- Stil trefoden op og placer lampen, før lygten tændes.

SAMLEVEJLEDNING
- Sørg for at trefodens ben spredes nok til at den støtter lampen og der ikke er risiko for at lygten vælte**r.**

DEL	BESKRIVELSE
01	Lygtehoved
02	Fastspændingsskrue
03	Trefod
04	Holder til lygte

- Sæt fastspændingsskruen (02) i lygteholderen (04) og derefter i trefoden (03) som vist på illustrationen.
- Skru fastspændingsskruen (02) i trefoden (03) og spænd den til.
- Sæt kablet fast i en af klemmerne i løgtebasen, før stikket sættes i udtaget.

EL

ΠΡΟΔΙΑΓΡΑΦΕΣ
- Για χρήση με τα FACOM 777.SPOT ή 779.EYE ή 777.SPOTBT, για ευκολότερο φωτισμό με ‘ελεύθερα χέρια’.
- Συναρμολογήστε το τρίποδο και τοποθετήστε τον προβολέα προτού τον ανάψετε.

ΟΔΗΓΙΕΣ ΣΥΝΑΡΜΟΛΟΓΗΣΗΣ
- Βεβαιωθείτε ότι τα πόδια του τριπόδου είναι επαρκώς ανοικτά για να στηρίζεται καλά ο προβολέας και για να αποφευχθεί ο κίνδυνος πτώσης του προβολέα.

ΣΤΟΙΧΕΙΟ	ΠΕΡΙΓΡΑΦΗ
01	Κεφαλή προβολέα
02	Βίδα στερέωσης
03	Τρίποδο
04	Υποδοχή κεφαλής προβολέα

- Εισαγάγετε τη βίδα στερέωσης (02) στην υποδοχή κεφαλής προβολέα (04) και στη συνέχεια στο τρίποδο (03) στη θέση που φαίνεται στην εικόνα.
- Στερεώστε τη βίδα στερέωσης (02) στο Τρίποδο (03) και βιδώστε την σφιχτά.
- Στερεώστε το καλώδιο περνώντας το μέσα από ένα από τα κλιπ βάσης και μετά τοποθετήστε το στην επιτοίχια πρίζα.

NOTA

FACOM® www.facom.com

DANMARK FINLAND ISLAND NORGE SVERIGE	FACOM Nordic Folgebergsgatan 1c SE-431 35 Mölndal, Sweden Box 94, SE-431 22 Mölndal, Sweden Tel. +45 7020 1510 Tel. +46 (0)31 68 60 60 Tel. +47 22 90 99 10 Tel. +358 (0)10 400 4333 Facom-Nordic@sbdinc.com	ASIA	The Stanleyworks(Shanghai) Co., Ltd 8/F,Lujiazui Fund Tower No.101, Zhiaulin Road Pudong District Shanghai, 20122 China Tel. 8621-6142 1858 Fax. 8621-5080 5101
DEUTSCHLAND	STANLEY BLACK & DECKER Deutschland GmbH Black & Decker Str. 40 65510 Idstein Tel.: +49 (0) 6126 21 2922 Fax +49 (0) 6126 21 21114 verkaufde.facom@sbdinc.com www.facom.com	SUISSE	Stanley Works Europe Gmbh Im der Lisenzen 42 CH - 8902 Urdorf Tel: 00 41 44 755 60 70 Fax: 00 41 44 755 70 67	
ESPAÑA	STANLEY BLACK & DECKER IBERICA S.L.U Parque de Negocios "Mas Blau" - Edificio Mundalan - C/Bergueda 1, Of. A4 - 08820 - El Prat de Llobregat - Barcelona - M +34 93 479 74 00 F +34 93 479 74 47 facomherramientas@sbdinc.com	ÖSTERREICH	STANLEY BLACK & DECKER Austria GmbH Oberlaaerstrasse 248 A-1230 Wien Tel.: +43 (0) 1 66116-0 Fax.: +43 (0) 1 66116-613 werkzeuge.sbd@sbdinc.com www.facom.at	
PORTUGAL	BLACK & DECKER Limited SARL – Sucursal em Portugal Quinta da Fonte - Edifício Q55 D. Dimiz. Rua dos Malhões, 2 e 2A - Piso 2 Esquerdo 2770 - 071 Paço de Arcos - Portugal Tel.: +351 214 667 500 Fax: +351 214 667 580 facomherramientas@sbdinc.com	UNITED KINGDOM EIRE	Stanley Black & Decker UK Limited 3 Europa Court Sheffield Business Park Sheffield, S9 1XE Tel.: +44 1142 917266 Fax +44 1142 917131 www.facom.com	
ITALIA	SWK UTENSILERIE S.R.L. Sede Operativa : Via Volta 3 21020 MONVALLE (VA) - ITALIA Tel: 0332 790236 Fax: 0332 790307	Česká Rep. Slovakia	Stanley Black & Decker Czech Republic s.r.o. Turkova 5b 149 00 Praha 4 - Chodov Tel.: +420 261 009 780 Fax: +420 261 009 786	
LATIN AMERICA	FACOM S.L.A. 9786 Premier Parkway Miramar, Florida 33025 USA Tel. +1 954 624 1110 Fax: +1 954 624 1152	POLSKA	StanleyBlackDecker Polska Sp. z o.o. ul. Postępu 18- 00-838 Warszawa - Polska Tel. +48 22 46 42 700 Fax: +48 22 46 42 701	
France et internationale				
BELGIQUE LUXEMBOURG	Stanley BlackDecker BVBA Divisie Facom Egide Walschaertstraat 16 2800 Mechelen Tel 0032 15 47 39 30 www.facom.be	NETHERLANDS	Stanley BlackDecker Netherlands BV Facom Nederlands Postbus 83 4120 AB Born Nederland Tel 0800 236 236 2 www.facom.nl	

FACOM S.A.S
6/8 rue Gustave Eiffel
91420 MORANGIS - France
Tel.: 01 64 54 45 45
Fax.: 01 69 09 60 93
www.facom.com

En France, pour tous renseignements techniques sur l'outillage à main, téléphonez au : 01 64 54 45 14

NU-779.TRIPOD_0118

- SUPPORT TREPIED
- TRIPOD STAND
- STATIV
- STEUN DRIEPOOT
- SOPORTE TRÍPODE
- SUPPORTO TREPPIEDE
- SUPORTE TRIPÉ
- TREFOD
- ΤΡΙΠΟΔΟ

FACOM® www.facom.com

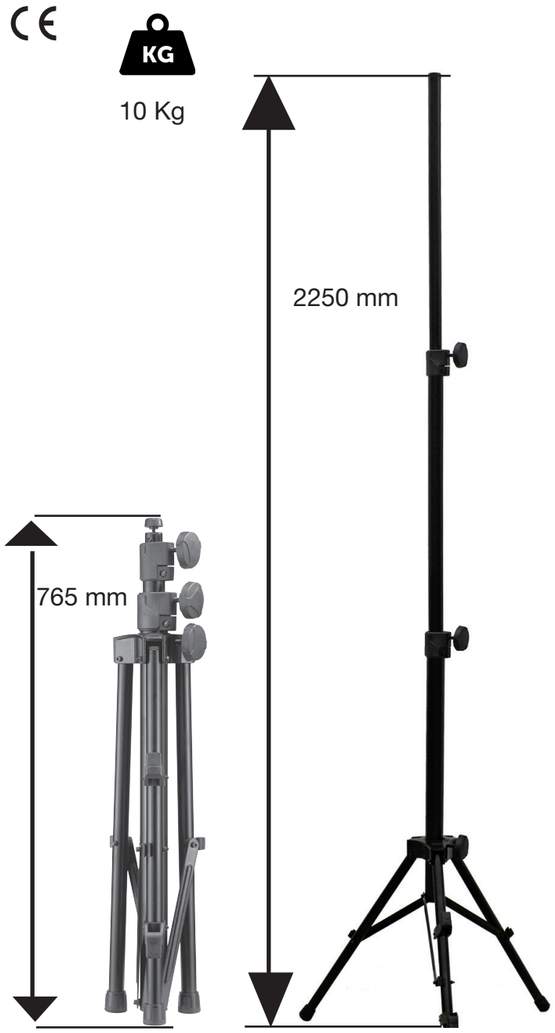

777.SPOTBT

777.SPOT

779.EYE

FR

SPECIFICATIONS
- A utiliser avec les lampes projecteurs FACOM 777.SPOT ou 779.EYE ou 777.SPOTBT pour un éclairage pratique mains libres.
- Assemblez le trépied et positionnez la lampe avant de l'allumer.

CONSIGNES DE MONTAGE
- Assurez-vous que les pieds du trépied sont suffisamment écartés pour soutenir la lampe et l'empêcher de chuter.

N°	DESCRIPTION
01	Tête de la lampe
02	Vis de fixation
03	Support trépied
04	Support de la tête de la lampe

- Insérez la vis de fixation (02) au support de la tête de la lampe (04) et ensuite dans le support trépied (03) à l'emplacement indiqué dans l'image.
- Insérez et serrez la vis de fixation (02) dans le support trépied (03).
- Fixez le cordon dans une agrafe de la base avant de le brancher au mur.

EN

SPECIFICATIONS
- For use with FACOM 777.SPOT or 779.EYE or 777.SPOTBT for convenient hands free lighting.
- Set up the tripod and position the light before turning the lamp on.

ASSEMBLY INSTRUCTIONS
- Ensure the legs of the tripod are spread wide enough to sufficiently support the light and prevent the possibility of the lamp falling over.

ITEM	DESCRIPTION
01	Light head
02	Fixing screw
03	Tripod Stand
04	Lighthead bracket

- Insert fixing screw (02) to the light-head bracket (04) and then into the Tripod Stand (03) at the location on the picture.
- Fasten the fixing screw (02) into the Tripod Stand (03) and tighten it.
- Secure the cord through one of the base clips before plugging into the wall.

DE

SPEZIFIKATIONEN
- Verwandelt FACOM 777.SPOT oder 779.EYE oder 777.SPOTBT in eine komfortable Freihand-Beleuchtung.
- Vor dem Einschalten der Lampe das Stativ aufstellen und die Leuchte positionieren.

MONTAGEANWEISUNGEN
- Die Beine des Stativs weit genug spreizen, um die Leuchte sicher zu tragen und ein Umfallen der Lampe zu verhindern.

ELEMENT	BESCHREIBUNG
01	Leuchtenkopf
02	Befestigungsschraube
03	Stativ
04	Leuchtenkopf-Bügel

- Die Befestigungsschraube (02) in den Leuchtenkopf-Bügel (04) und dann an der Stelle auf dem Bild in das Stativ (03) einführen.
- Die Befestigungsschraube (02) am Stativ (03) befestigen und anziehen.
- Das Kabel vor dem Einstecken in die Steckdose durch eine der Klammern an der Basis führen.

NL

KENMERKEN
- Te gebruiken met de FACOM schijnwerpers 777.SPOT of 779.EYE of 777.SPOTBT voor een handige verlichting waarbij u uw handen vrij heeft.
- Assembleer de driepoot en plaats vervolgens de lamp alvorens deze aan te zetten.

MONTAGE-INSTRUCTIES
- Verzeker u er van dat de poten van de driepoot voldoende uit elkaar staan om de lamp te ondersteunen en omvallen hiervan te voorkomen.

N°	BESCHRIJVING
01	Lampkop
02	Bevestigingsschroef
03	Steun driepoot
04	Steun lampkop

- Steek de bevestigingsschroef (02) in de steun van de lampkop (04) en vervolgens in de steun van de driepoot (03) op de op de afbeelding aangegeven plaats.
- Steek de bevestigingsschroef (02) in de steun van de driepoot(03) en draai deze vast.
- Bevestig het snoer aan een haakje op de voet alvorens deze op de muur aan te sluiten.

ES

ESPECIFICACIÓN
- Para usar con luminarias FACOM 777.SPOT o 779.EYE o 777.SPOTBT para un uso más conveniente de manos libres.
- Ubique el trípode y coloque la luminaria en posición antes de encenderla.

INSTRUCCIONES DE MONTAJE
- Asegúrese de que las patas del trípode estén extendidas para dar apoyo suficiente a la luminaria y evitar que se caiga.

N°	DESCRIPCIÓN
01	Cabezal de la luminaria
02	Tornillo de fijación
03	Soporte trípode
04	Soporte del cabezal de la luminaria

- Introduzca el tornillo de fijación (02) en el soporte del cabezal de la luminaria (04) y luego en el soporte trípode (03) en la ubicación que se indica en la imagen.
- Apriete el tornillo de fijación (02) en el soporte trípode (03) y ajústelo.
- Asegure el cable en uno de los ganchos de la base antes de conectarla a la pared.

IT

SPECIFICHE
- Per l'utilizzo con i prodotti FACOM 777.SPOT o 779.EYE o 777.SPOTBT, una soluzione ottimale per l'illuminazione mantenendo le mani libere.
- Disporre il treppiede e posizionare la luce in sede prima di accendere la lampada.

ISTRUZIONI DI ASSEMBLAGGIO
- Assicurarsi che le gambe del treppiede siano aperte abbastanza da sostenere adeguatamente la luce e prevenire la possibilità che la lampada possa cadere.

ARTICOLO	DESCRIZIONE
01	Dispositivo d'illuminazione
02	Viti di fissaggio
03	Support trépied
04	Braccetti del dispositivo d'illuminazione

- Inserire le viti di fissaggio (02) ai braccetti del dispositivo d'illuminazione (04) e in seguito nel soporte trípode (03) in corrispondenza della posizione indicata sull'immagine.
- Fissare le viti di fissaggio (02) nel soporte trípode (03) e stringerle saldamente.
- Assicurare il filo attraverso una delle clip della base prima di collegare la presa al muro.