Pièces détachées
Spare parts
Ersatzteile
Wisselstukken
Piezas de recambios

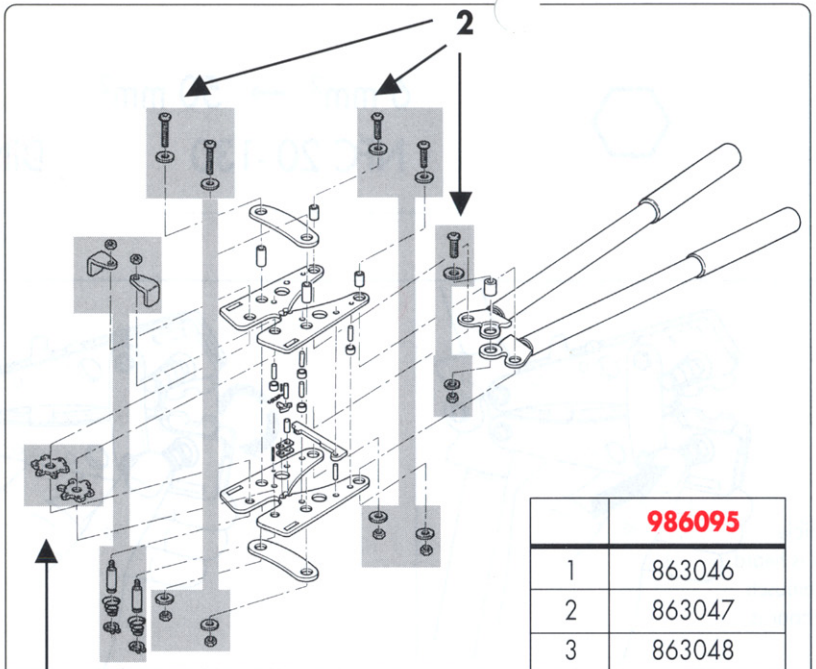

	986095
1	863046
2	863047
3	863048

- Le changement des matrices de sertissage nécessite une mise en conformité de la pince.
- Changing the crimping dies requires the plier to be reset.
- Beim Auswechsein der Druckstücke zum Anpressen muß die Zange entsprechend angepaßt werden.
- Na het vervangen van de matrijs, de juiste werking van de tang nauwkeurig.
- El cambio de las matrices de engatillado exige la previa conformidad del alicate.

Pour votre sécurité
For your own safety
Zur eigenen Sicherheit
Voor uw veiligheid
Para su propria seguridad

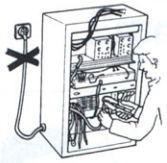

- Les produits à la marque FACOM ELEC ne sont pas destinés aux travaux sous tension. Pour ces travaux, se référer au programme FACOM ISOLE 1000 V - Norme EN60900.
- FACOM ELEC branded products are not intended for working on live components. For this type of application, refer to the FACOM 1000 V insulated range; Standard EN60900.
- Die Werkzeuge der Sparte FACOM ELEC sind für Arbeiten unter Spannung nicht geeignet. Bei Arbeiten unter Spannung empfiehlt sich das Programm FACOM-1000V ISOLIERT /Norm EN60900.
- De produkten onder de merknaam FACOM ELEC uitgebracht, zijn niet bestemd voor het werken bij een spanningsbron. Hiervoor is geschikt het programma FACOM 1000V, norm EN60900.
- Los productos de la marca FACOM ELEC no están destinados à trabajos con voltaje. Para esos trabajos, véase el programa FACOM ISOLE 1000 V - Norme EN60900.

BELGIQUE LUXEMBOURG FACOM Belgique S.
Weihoek 4
1930 Zaventem - BELGIQUE
✆ : (02) 714 09 00
fax : (02) 721 24 11

DANMARK FINLAND ISLAND/NORGE SVERIGE FACOM
Navervej 16B
7451 SUNDS - DANMARK
✆ : (45) 97 14 44 55
fax : (45) 97 14 44 66

DEUTSCHLAND FACOM GmbH
Postfach 13 22 06
42049 Wuppertal
Otto-Wels-Straße 9
42111 Wuppertal
DEUTSCHLAND
✆ : (0202) 270 63 0
fax : (0202) 270 63 50

ESPAÑA PORTUGAL FACOM Herramientas, S.L
Poligono industrial de Vallecas
C/.Luis 1° s/n-Nave 95-2ª Pl.
28031 Madrid - ESPAÑA
✆ : (0034) 91 778 21 13
fax : (0034) 91 778 27 53

NEDERLAND FACOM Gereedschappen BV
Kamerlingh Onnesweg 2
Postbus 134
4130 EC Vianen - NEDERLAND
✆ : 31 347 362 362
fax : 31 347 376 020

SINGAPORE FAR EAST FACOM TOOLS FAR EAST Pte Ltd
15 Scotts Road
Thong Teck Building # 08.01.02
Singapore 228218 - SINGAPORE
✆ : (65) 732 0552
fax : (65) 732 5609

SUISSE ÖSTERREICH MAGYARORSZÁG ČESKA REP. FACOM S.A./AG
12 route Henri-Stéphan
1762 Givisiez/Fribourg - SUISSE
✆ : (4126) 466 42 42
fax : (4126) 466 38 54

UNITED KINGDOM EIRE FACOM Tools Ltd
Bridge Wharf - Bridge Road
CHERTSEY - SURREY KT16 8LJ - UNITED KINGDOM
✆ : (01932) 566099
fax : (01932) 562653

UNITED STATES FACOM TOOLS Inc.
3535 West 47th Street
Chicago Illinois 60632 - U.S.A.
✆ : (773) 523 1307
fax : (773) 523 2103

FRANCE & INTERNATIONAL Société FACOM
6-8 rue Gustave Eiffel BP.99
91423 Morangis Cedex - FRANCE
✆ : 01 64 54 45 45
fax : 01 69 09 60 93
http://www.facom.fr

IPV 01.69.04.66.66

En France, pour tous renseignements techniques sur l'outillage à main, téléphoner au 01 64 54 45 14

FACOM ELEC

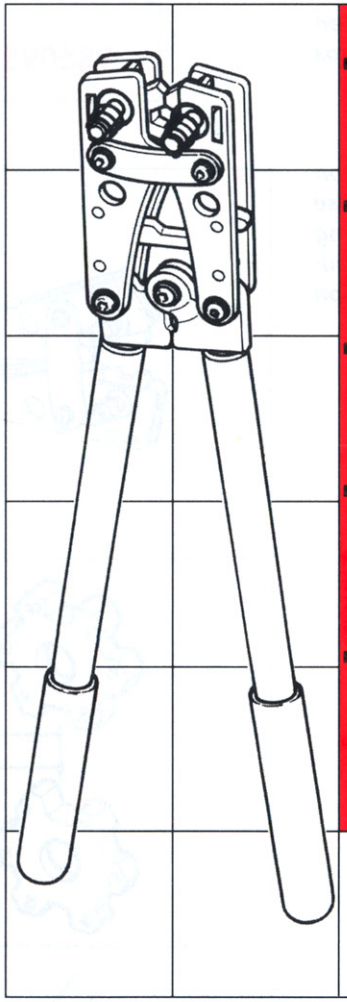

- Pince à sertir pour cosses tubulaires
- Crimping pliers for tubular terminals
- Anpresszangen für Kabel-verbindungen
- Kabelschoetang voor buisvormige kabelschoenen
- Alicate de engatillar terminales tubulares

986095

Notice d'instructions
Instruction manual
Bedienungsanleitung
Gebruiksaanwijzing
Guia de instrucciones

NU-986095/99

FACOM®

FACOM®

Caractéristiques
Specifications
Kenndaten
Kenmerken
Caracteristicas

986095	386 mm	1,130 kg

6 mm² → 50 mm²
NFC 20-130
~~DIN~~
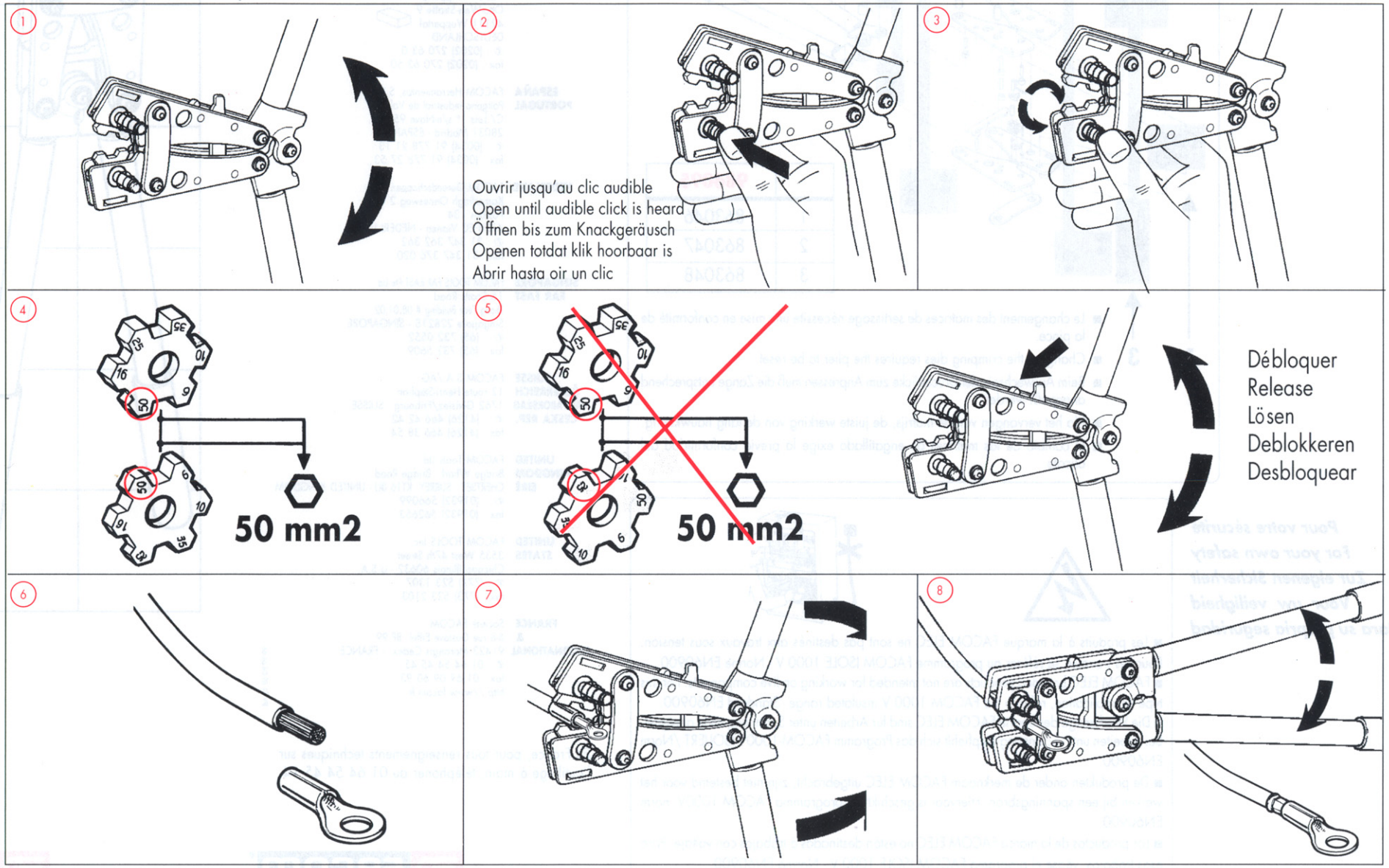
Utilisation
Use
Bedienung
Gebruik
Utilizacion